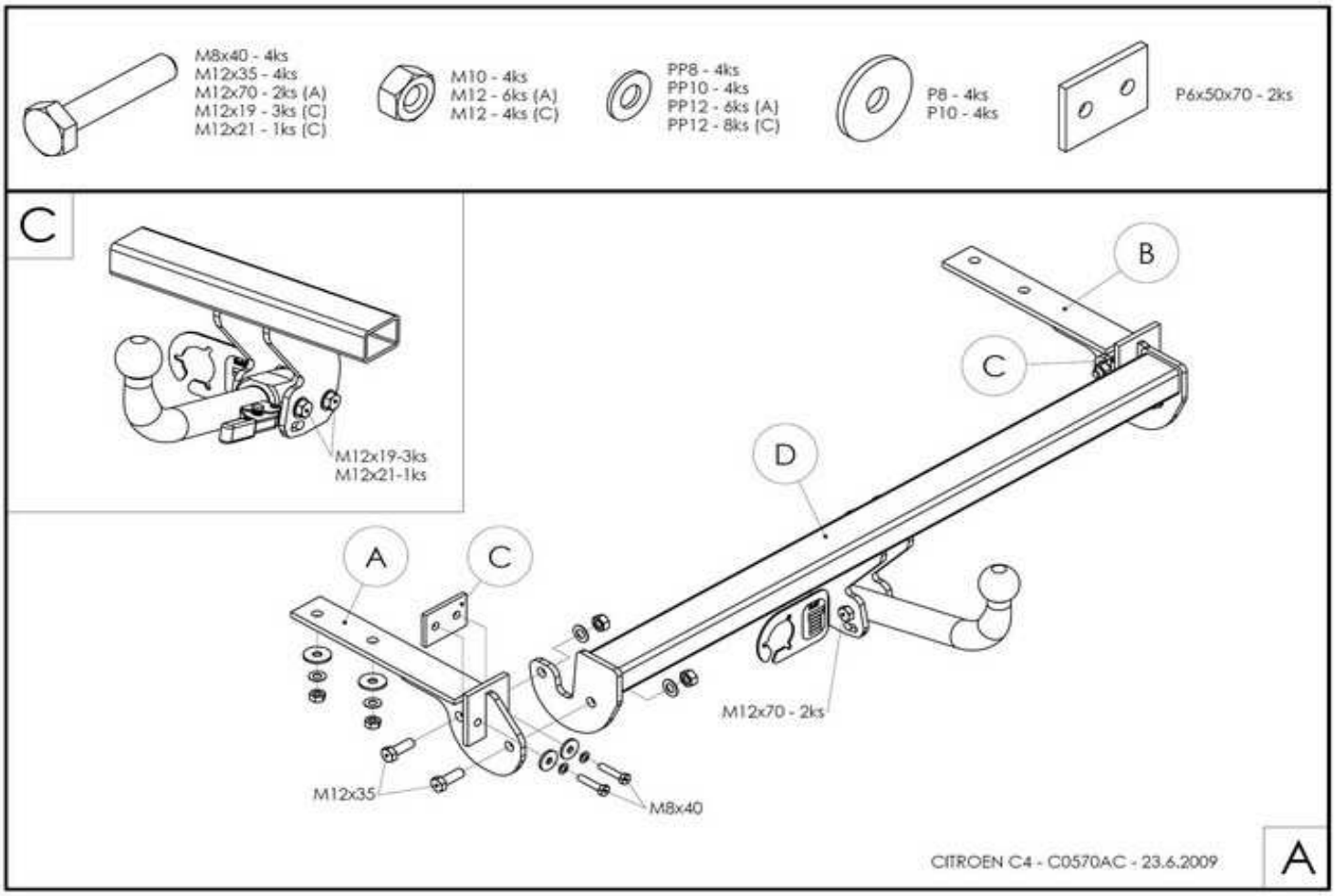

NÁVOD NA MONTÁŽ: C0570

▌1. Demontujte zadné svetlá. ▌2. Demontujte zadný plastový nárazník s kovovou výstuhou nárazníka. Kovová výstuha sa už nepoužije. ▌3. Ťažné zariadenie montujte po častiach podľa obrázka. Zľahka priskrutkujte pätky A, B s použitím vymedzovacích podložiek C. K ľahko prichyteným pätkám priskrutkujte rám D. ▌4. Následne všetky skrutkové spoje utiahnite momentom podľa tabuľky. ▌5. Demontujte spojovaciu guľu. ▌6. Elektroinštaláciu zapojte podľa návodu. ▌7. Skontrolujte správnosť pripojenia elektroinštalácie. ▌8. Namontujte späť zadný plastový nárazník bez kovovej výstuhy, ktorú nahrádza rám ťažného zariadenia. Pri prevedení A upravte stredový držiak nárazníka. ▌9. Preveďte spätnú montáž demontovaných častí. ▌10. Dotiahnite skrutky spojovacej gule (držiaka spojovacej gule) momentom podľa tabuľky.

FITTING INSTRUCTIONS:

▌1. Remove back lights. ▌2. Dismount bumper and metallic reinforcement beam of bumper. The beam will no longer be used. ▌3. Install the tow-bar in parts. Freely affix the A, B and C. Screw the D frame to the freely affixed lugs. ▌4. Tighten the bolts using a torque-wrench to the specified torque. ▌5. Dismount the coupling ball. ▌6. Connect the electrical installation as described in the instructions for use. ▌ 7. Make sure the electrical installation is properly connected. ▌8. Re-mount the bumper without reinforcement beam. It is supplied now with the tow bar. ▌9. Reassemble any removed parts. ▌10. Tighten the screws of the linkage ball (holder of the linkage ball) to the torque shown in the table.

DÔLEŽITÉ UPOZORNENIA:

- V miestach stykových plôch sa musí odstrániť pružná ochrana karosérie vozidla.
- Vŕtané otvory treba ošetriť antikoróznou hmotou.
- Použite len dodaný spojovací materiál v predpísanej triede kvality.
- Elektrické zariadenie sa namontuje podľa podmienok prevádzky cestných vozidiel na pozemných komunikáciách.
- Údaj S o maximálnom zvislom zaťažení na guľu je uvedený na výrobnom štítku ťažného zariadenia.
- Na ťažnom zariadení nie je možné nič upravovať ani meniť.
- Pred ukončením montáže je nutné prekontrolovať všetky spoje podľa tabuľky uťahovacích momentov!
- V prípade akýchkoľvek nejasností je nutné obrátiť sa na výrobcu ťažného zariadenia.
- Výrobca nenesie zodpovednosť za škody spôsobené nesprávnym použitím výrobku.

IMPORTANT ATTENTIONS:

- Remove insulating material on a car body in grips and joints of a coupling device with a car body.
- Put the anticorrosive substance on the drilled holes.
- Use supplied mechanical strength jointing material.
- Wiring of a coupling device must be up to a standard and car maker requirements.
- Statement S about the maximum vertical ball downtake is printed on the tow bar label.
- On the tow bar is no modification possible
- Check all the joints, look in the table of the spining moments, before finishing the montage!
- Contact the tow bar marker with any questions.
- The manufacturer is not responsible for the damages caused by wrong using on the product.

Tabuľka uťahovacích momentov skrutkových spojov pevnosti 8.8 / Table of specified torque and hardenss settings 8.8

M6 - 9,5Nm, **M8** - 23Nm, **M10** - 46Nm, **M10x1,25** - 49Nm, **M12** - 79Nm, **M12x1,25** - 87Nm, **M12x1,5** - 83Nm, **M14** - 125Nm, **M16** - 195Nm